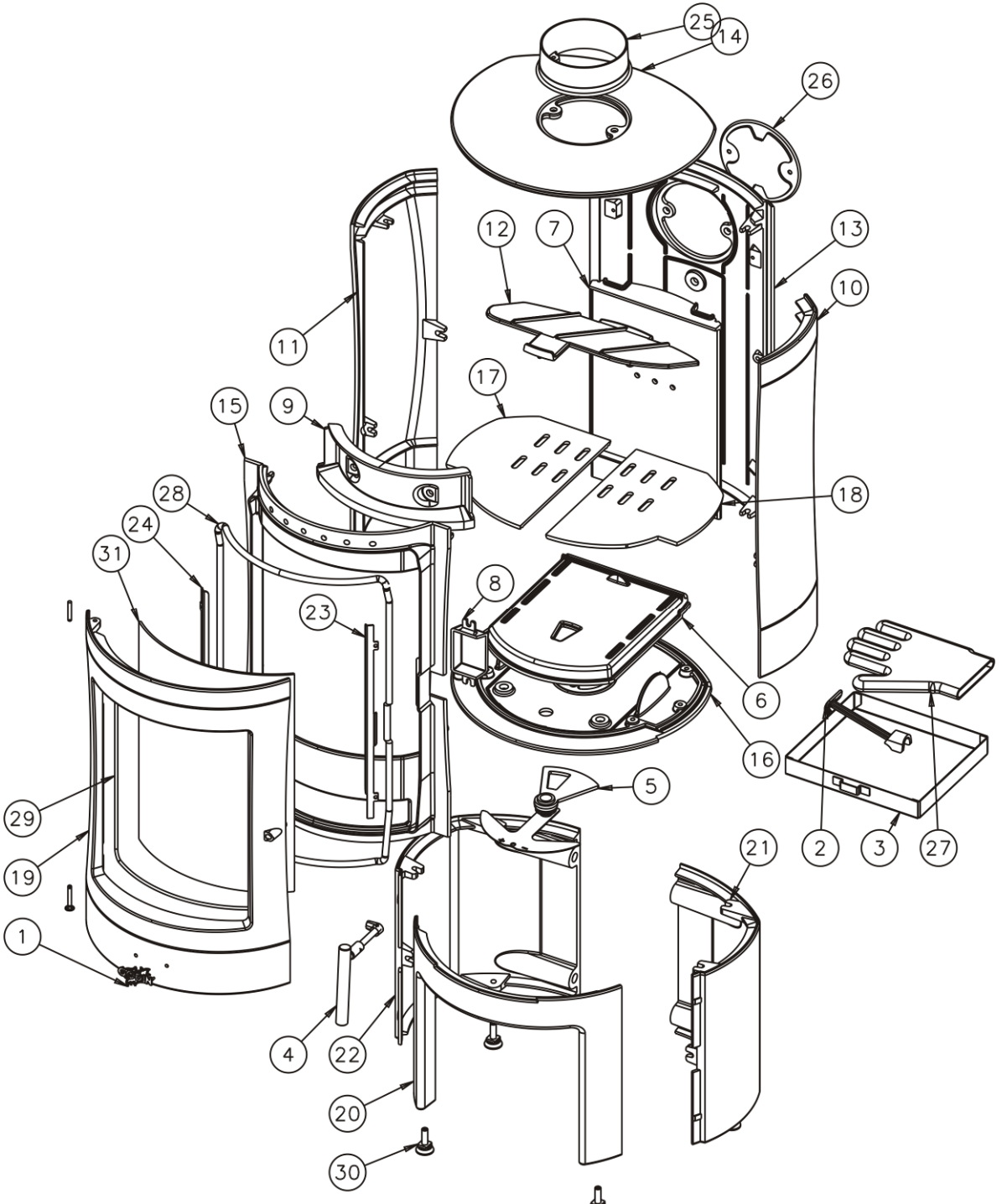
25
14
26
12
7
13
10
11
17
15
9
18
28
24
31
8
23
6
16
5
29
19
2
3
27
21
1
4
22
20
30